Ｌラボ　今日の数学　【１年生　第７２回】

月　　日(　　)

問題

（１）　右の図のような三角柱の表面積を求めなさい。

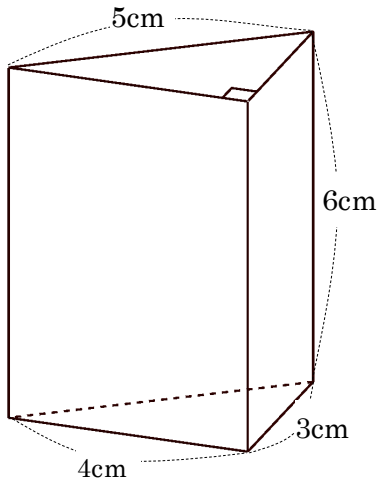

（２）　右の図のような円柱の表面積を求めなさい。

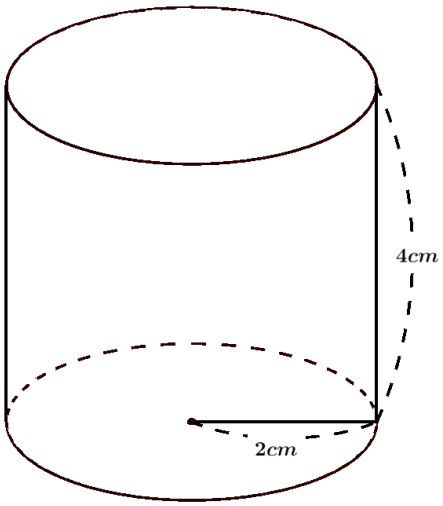

Copyright(c) 2015 Learning-Labo　by STcommunity Co.,Ltd. All Rights Reserved.